平成２９年度　長崎県高等学校総合体育大会バレーボール競技　結果　女子

諫早市中央体育館・・・特・A・B　　森山スポーツ交流館・・・E・F　　創 成 館・・・G・H　　諫　早・・・J・K　　西　陵・・・L・M

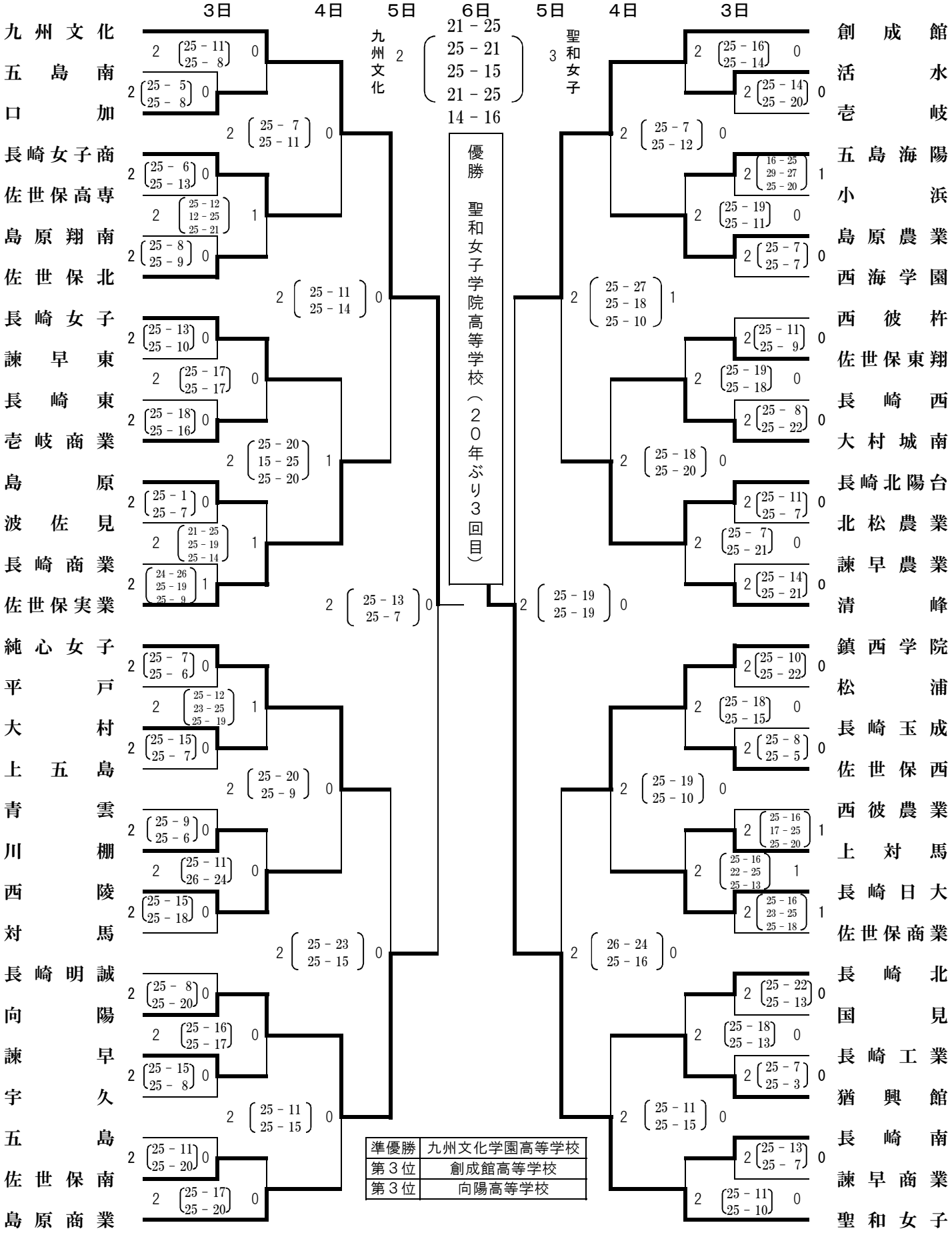

準優勝	九州文化学園高等学校
第３位	創成館高等学校
第３位	向陽高等学校