令和４年度　長崎県高等学校男女バレーボール春季選手権大会　女子組み合わせ
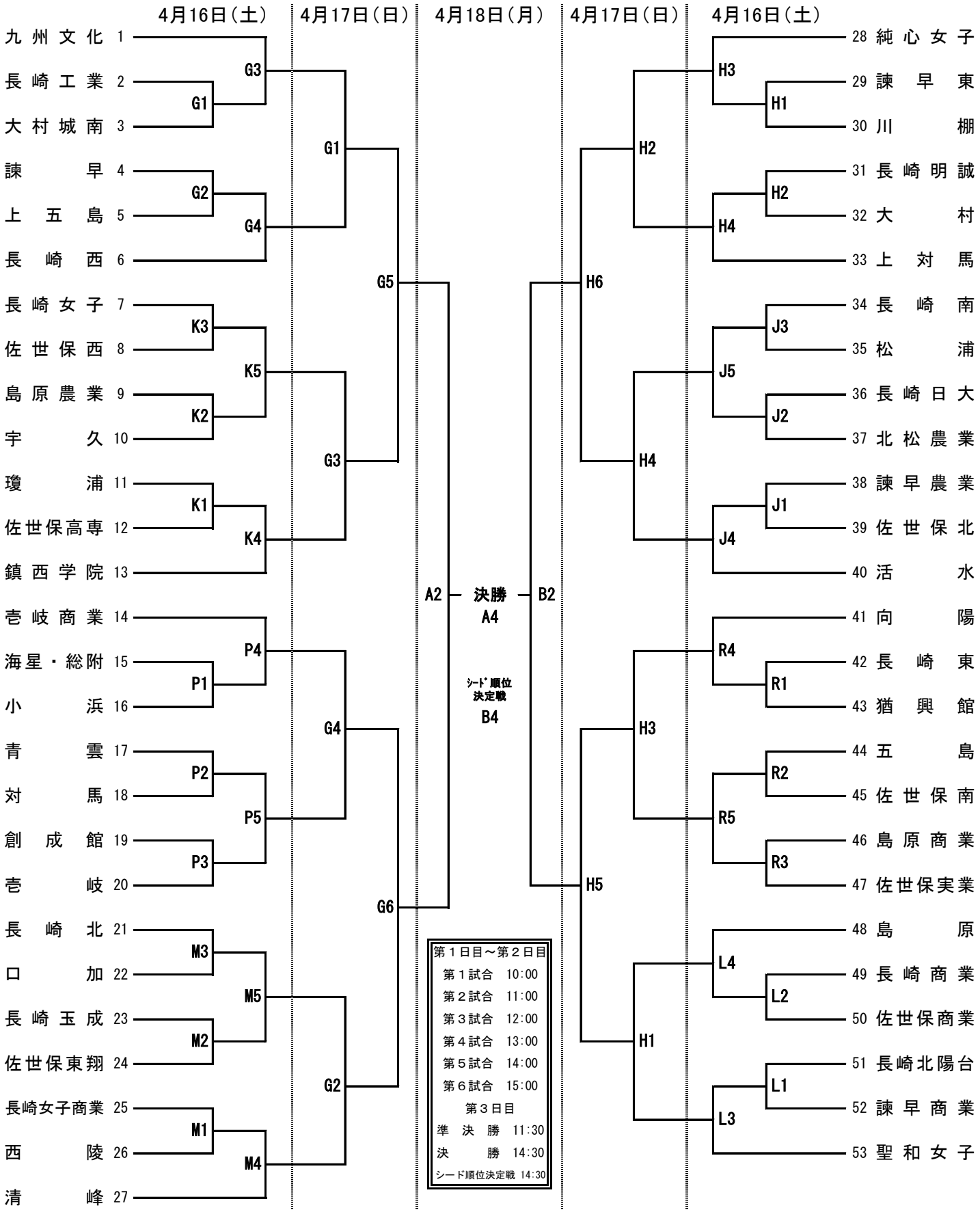
県立総合体育館・・・・A・B　純心女子・・・・G・H　長崎女子・・・J・K　長崎北・・・・L・M　創成館・・・・P・R