令和5 年度　長崎県高等学校新人体育大会　バレーボール競技　男子組み合わせ
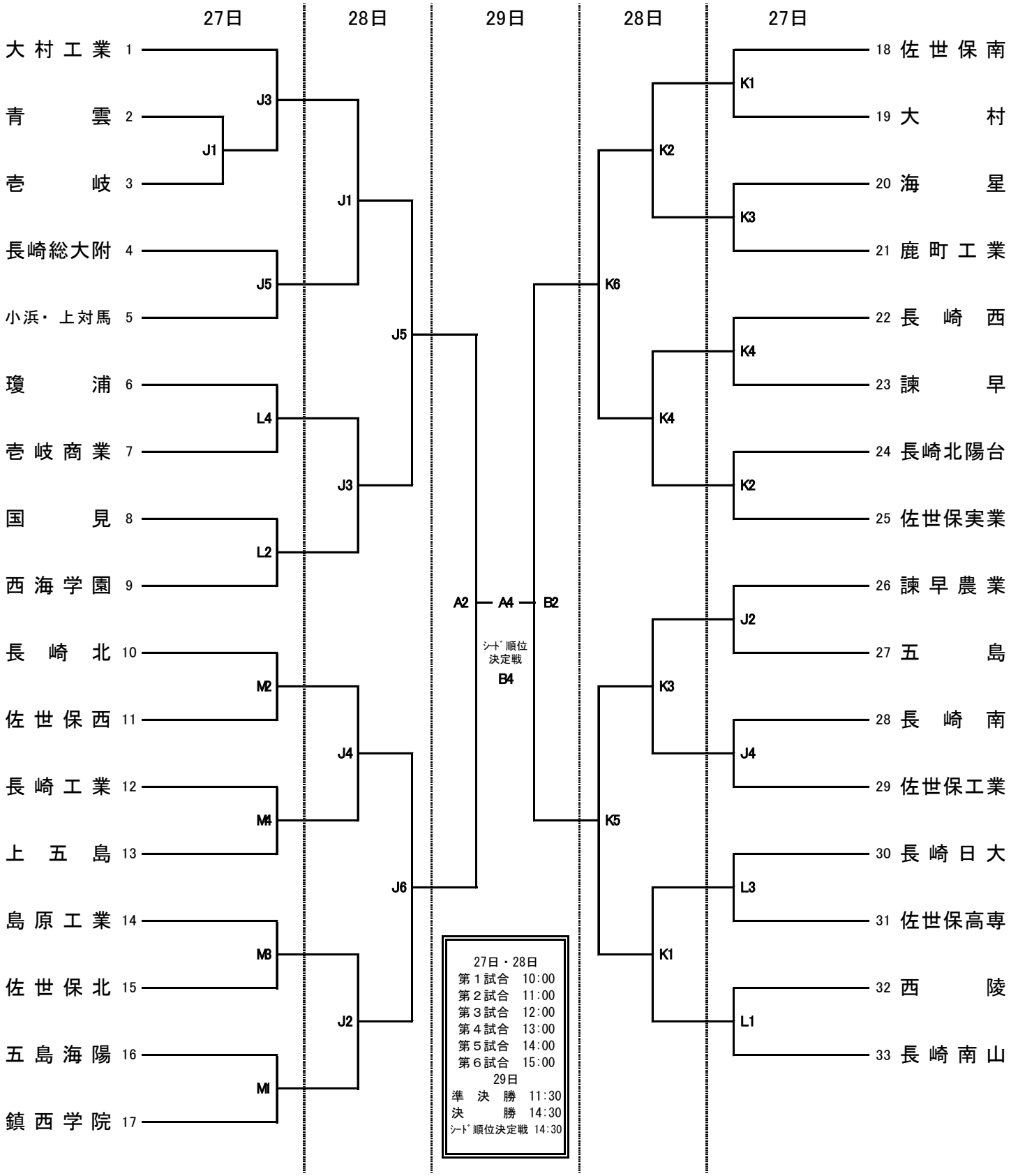
東部スポーツ広場体育館…Ａ・Ｂ　　佐世保南…Ｊ・Ｋ　　西海学園…Ｌ・Ｍ